КОРОБКИ ОТБОРА МОЩНОСТИ

КАМАЗ *(с пневмоуправлением)*

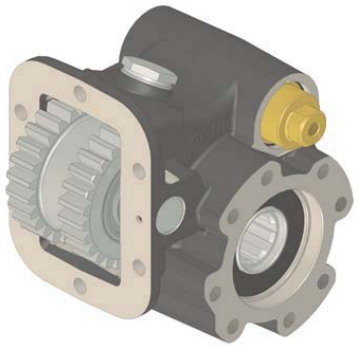

РАБОЧИЕ УСЛОВИЯ

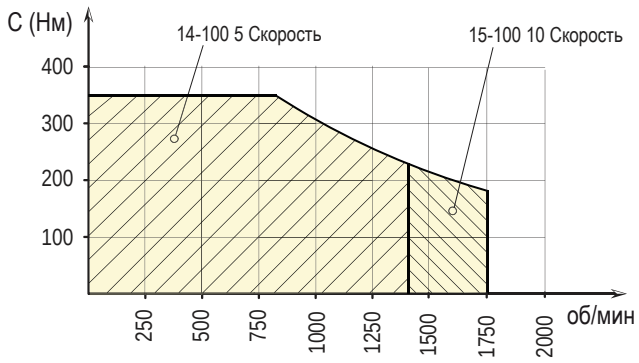

ДАТЧИК ВКЛЮЧЕНИЯ

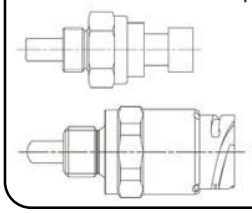

PACKARD
311-001-00116

DIN 72585
311-001-00205

ОПЦИЯ
Заказывается отдельно

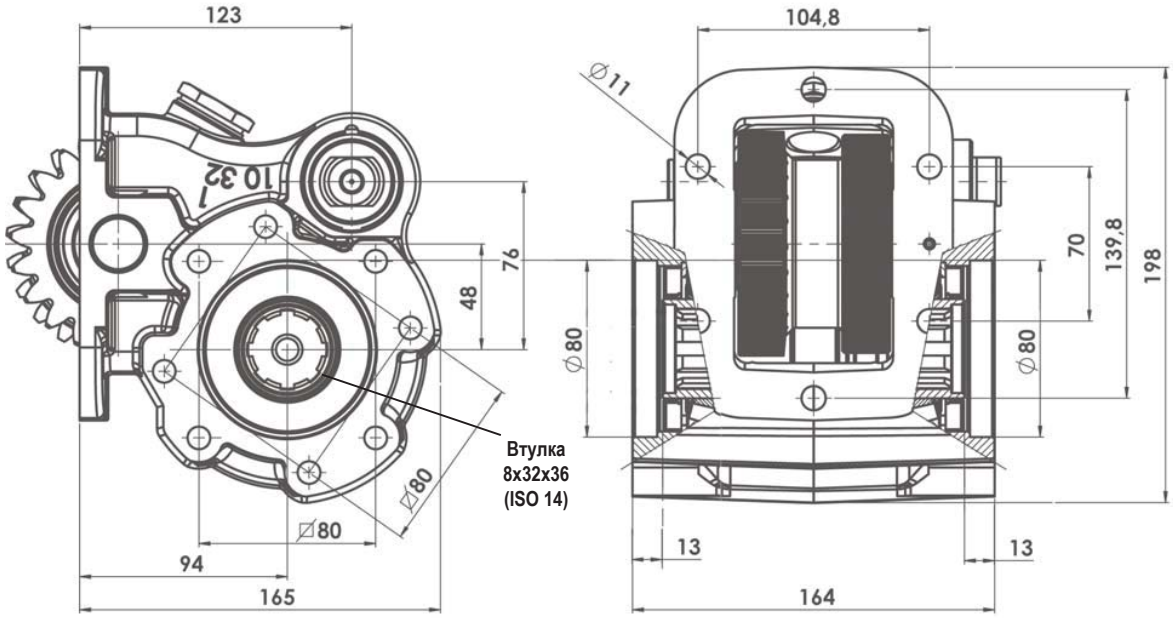

ТИП КПП	КОД КОМ	ВЕРСИЯ	ЧАСТОТА ВРАЩЕНИЯ КОМ ПРИ 1000 ОБ/МИН ДВИГАТЕЛЯ		МАКС. МОМЕНТ	МОНТ. ФЛАНЕЦ	ВЫХОД	НАПРАВЛЕНИЕ ВРАЩЕНИЯ	МОНТАЖНЫЙ НАБОР	МАССА
			Пон.	Повыш.	Нм					Кг
КАМАЗ 14-100	08600302175	217	661	-	350	ПРАВЫЙ	НАЗАД; ВПЕРЕД	Выход вперед - По часовой стрелке Выход назад - Против часовой стрелки	15400303044	16,5
КАМАЗ 15-100			661	812						

*Опция: Комплект датчика включения КОМ: 31100211612
Состав:
31100100116 - Датчик Packard
30600300106 - Кабель 4 м. с ответной частью для датчика Packard
11600901139 - Уплотнение
*Опция: Комплект пневматического управления вкл/выкл/ КОМ:
24V - 46010700406
12V - 46010700407
*Опция: Переходник с фланцем под кардан 09909100209. **Перед установкой переходника ознакомиться с инструкцией на стр. 1-69**
*Возможно раздельное включение